Instruction Manual

INSTRUCTION MANUAL FOR PACK FJORD TWO DOORS

NOTICE DE MONTAGE PACK FJORS DEUX PORTES

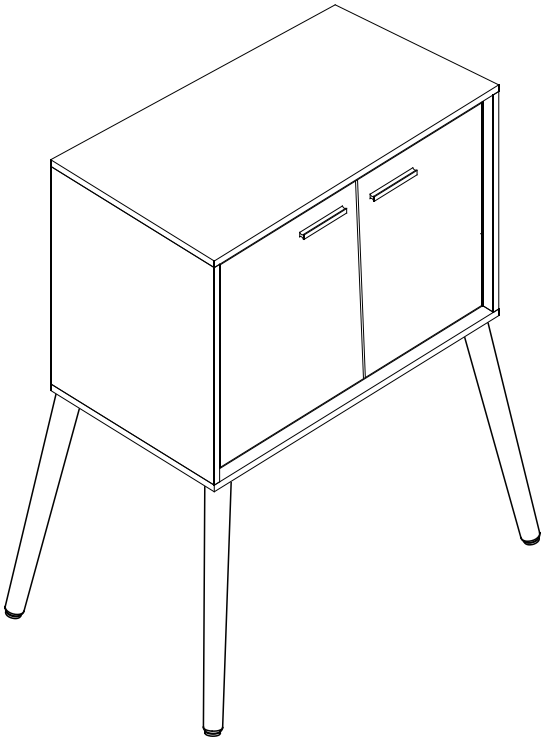

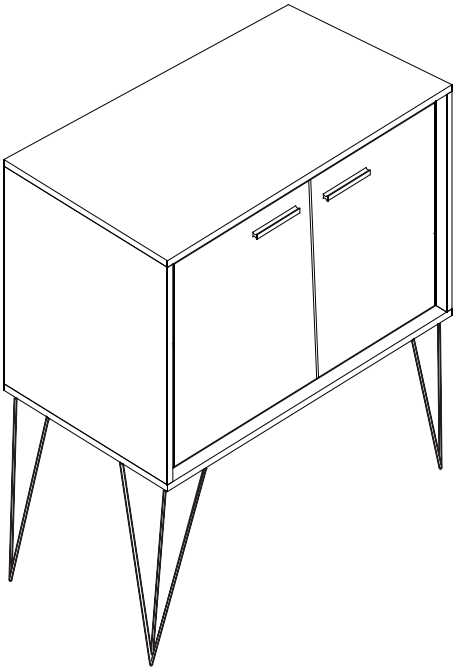

Reference: LAV520/LAV521/LAV522/LAV523/LAV524/LAV525/LAV527/LAV623

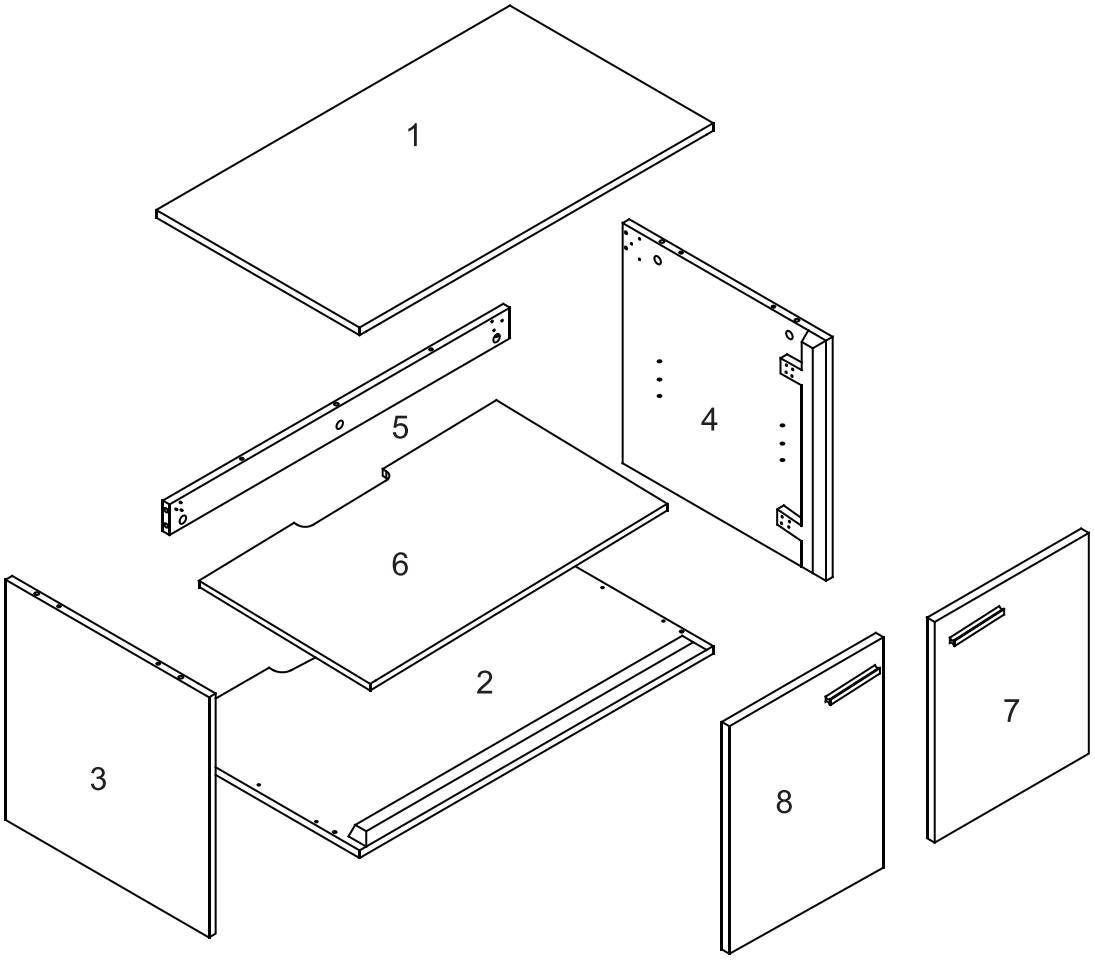

AURL1032

Ax12

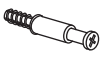

Bx7

Cx7

Dx6

Ex4

Fx24

Hx12

Lx2

AURL1027

Ix2

AURL1033

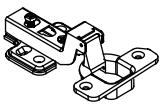

Jx4

AURL1028

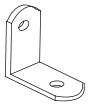

Kx2

AURL1034

Gx1

AURL1025

Handle

Mx2

Nx4

Ox2

LAV474	LAV476	LAV475
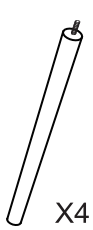 9 X4	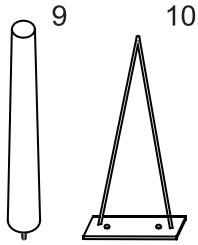 9 10 X4	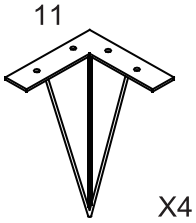 11 X4
a x16 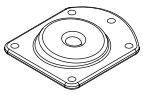 b x4	a x24 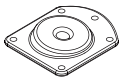 b x4 c x4	a x16

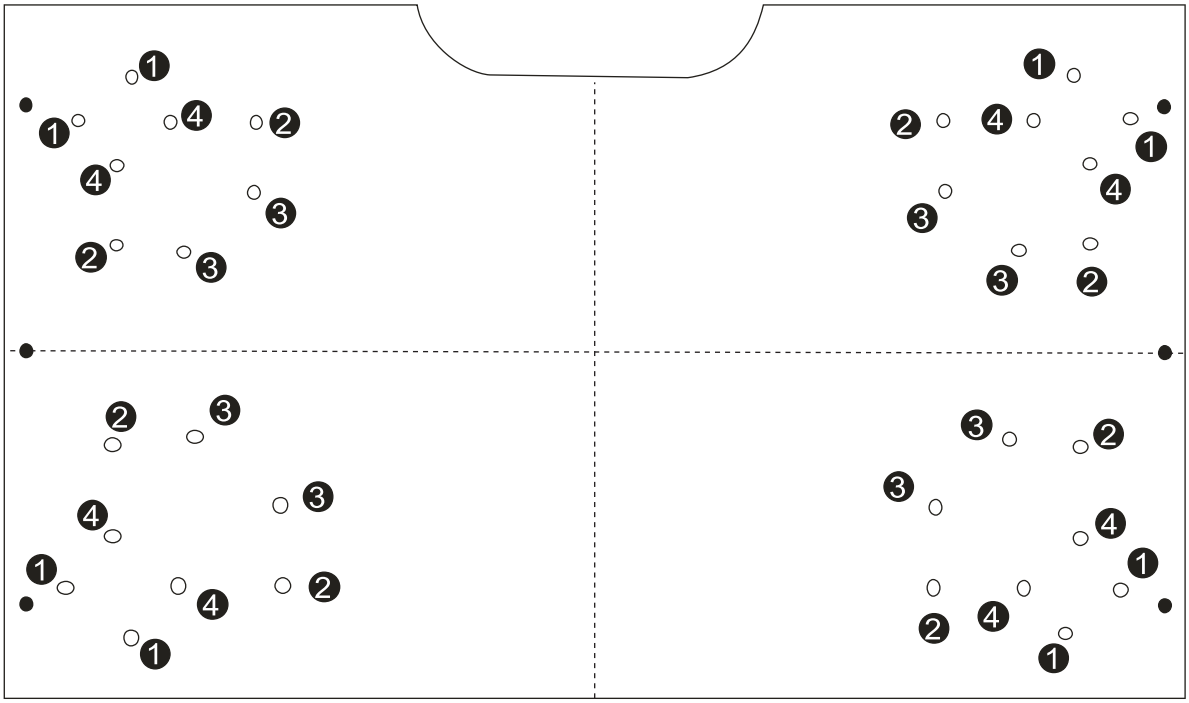

2

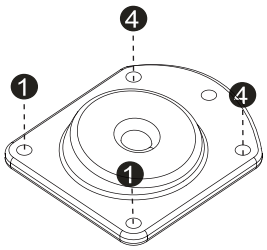

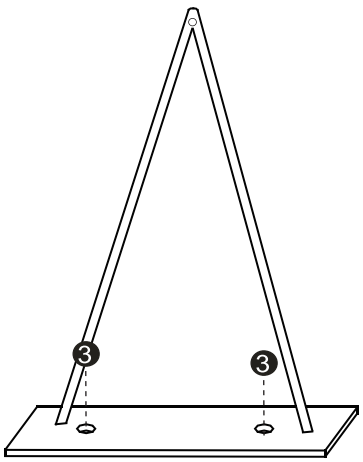

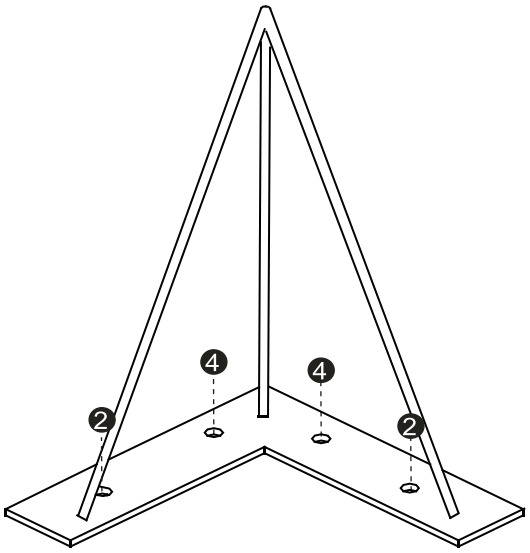

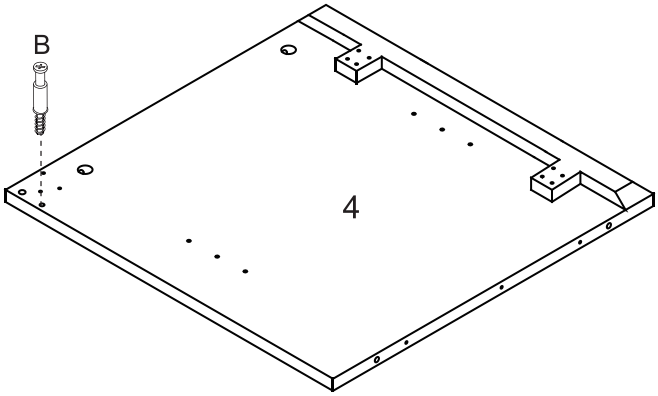
B
4

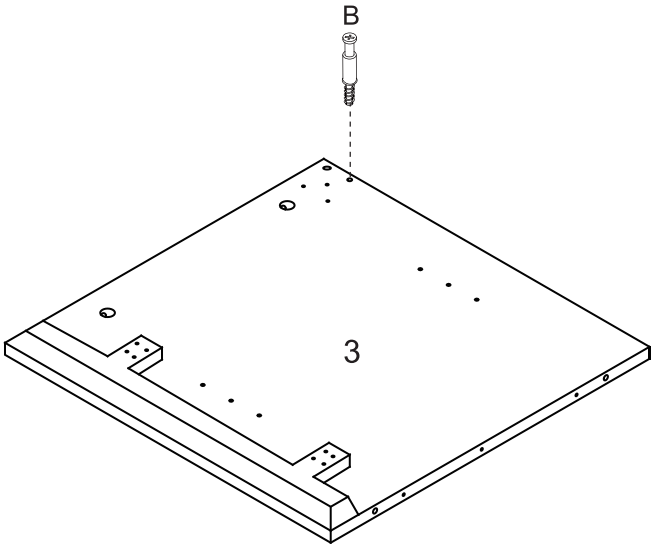
B
3

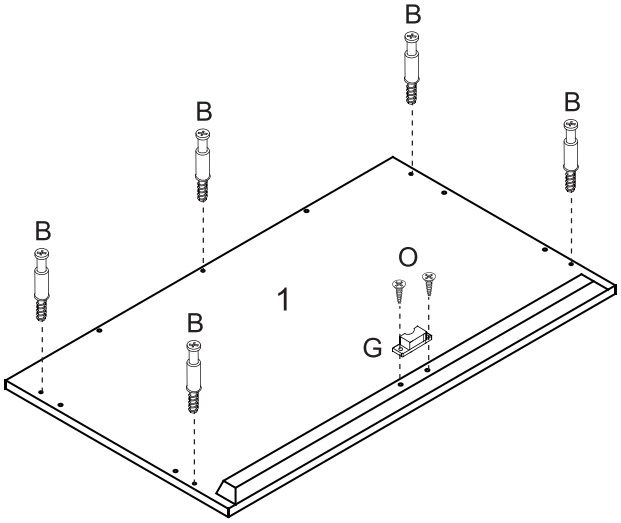
B
B
B
B
B
O
1
G

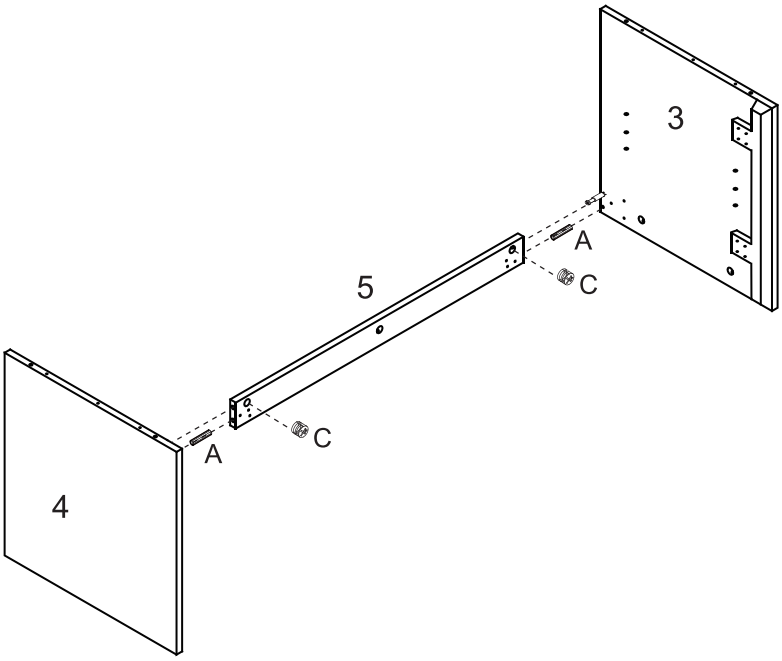
3
A
C
5
C
A
4

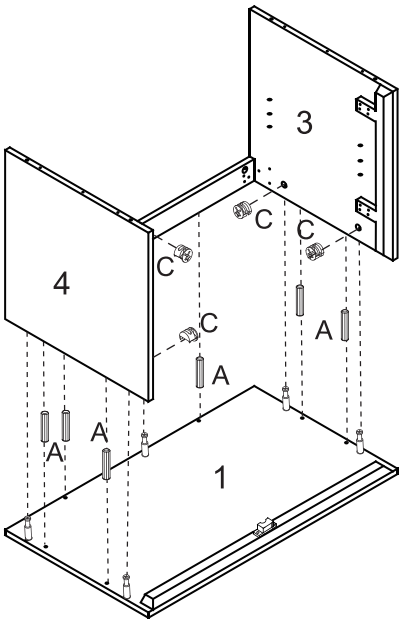
3
C
C
C
4
C
A
A
A
1

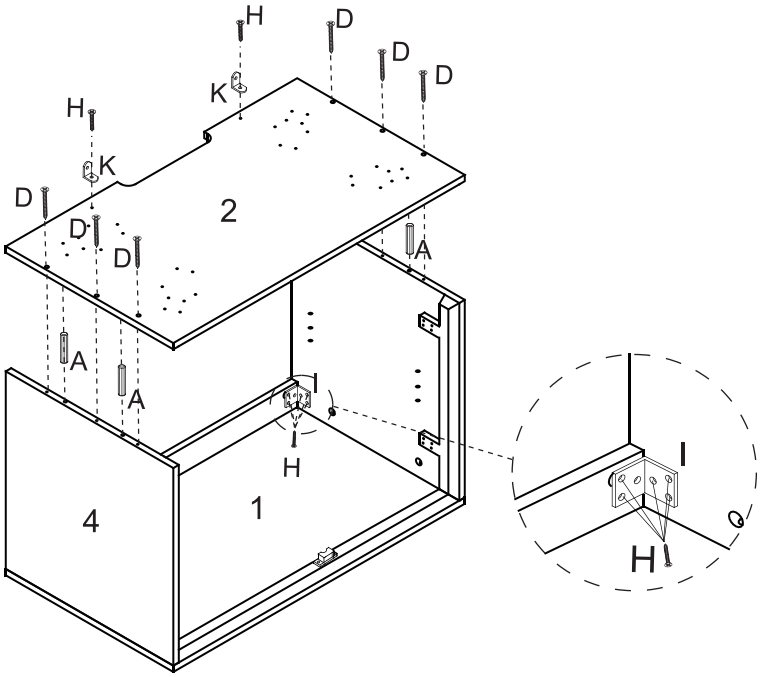
H
D
D
D
K
H
K
D
D
D
2
A
A
A
H
4
1
I
H

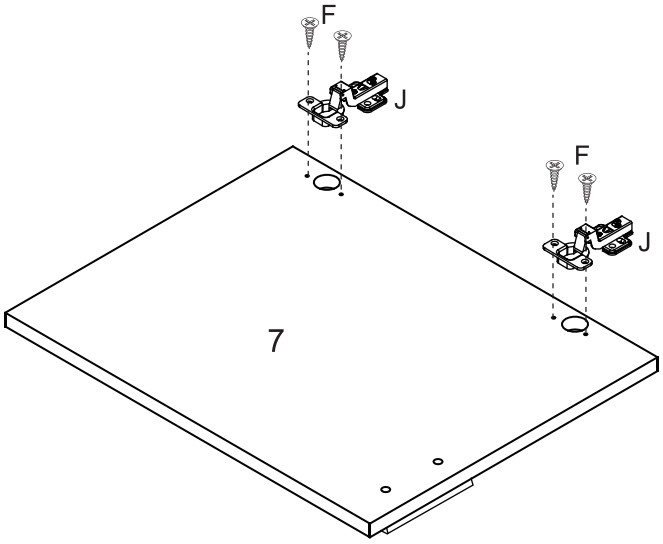

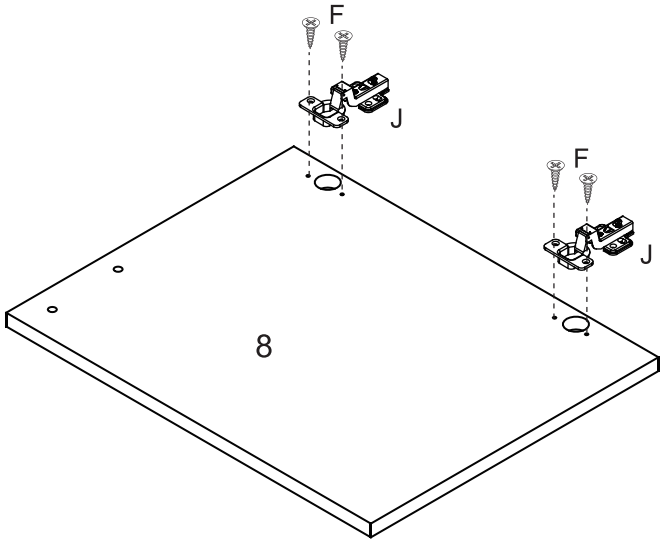

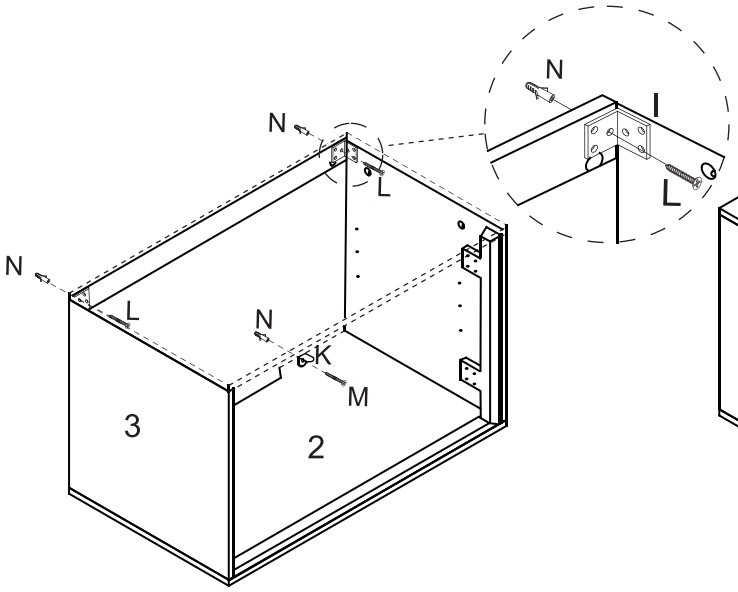

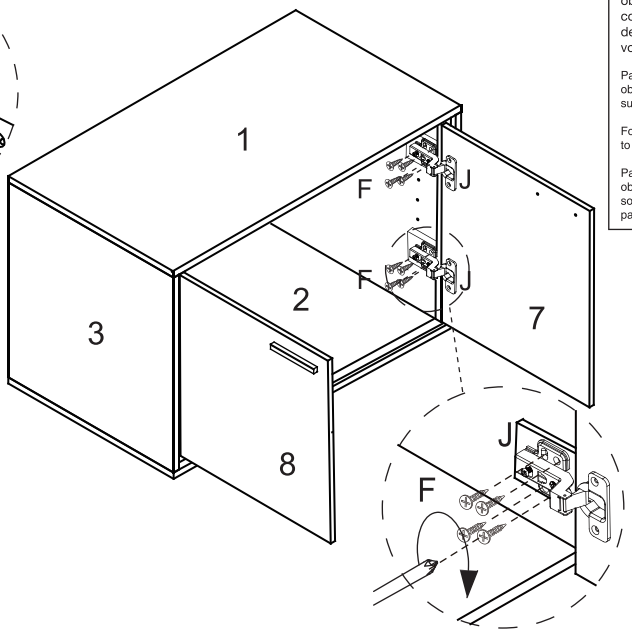

Pour votre sécurité, il est obligatoire de fixer votre colonne ; veillez à utiliser des fixations adaptées à votre support mural.

Para sua segurança, é obrigatória a aplicação dos suportes na coluna e na parede

For your safety, it is obligatory to fix the cabinet on the wall

Para su seguridad es obligatoria la aplicación de los soportes en la colunna y la pared !

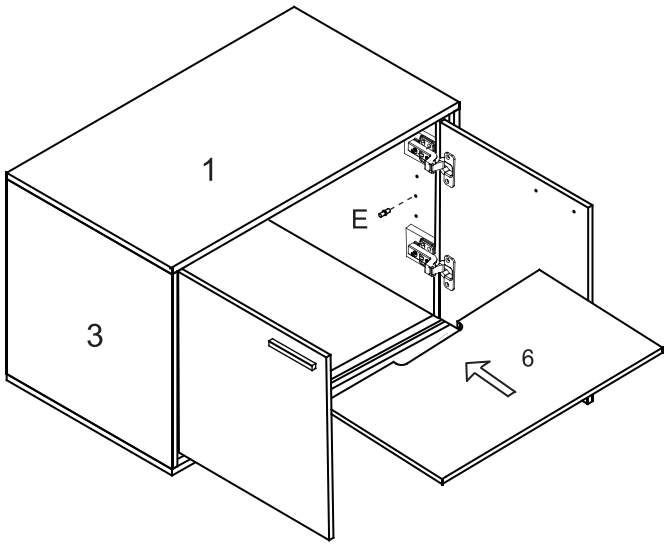

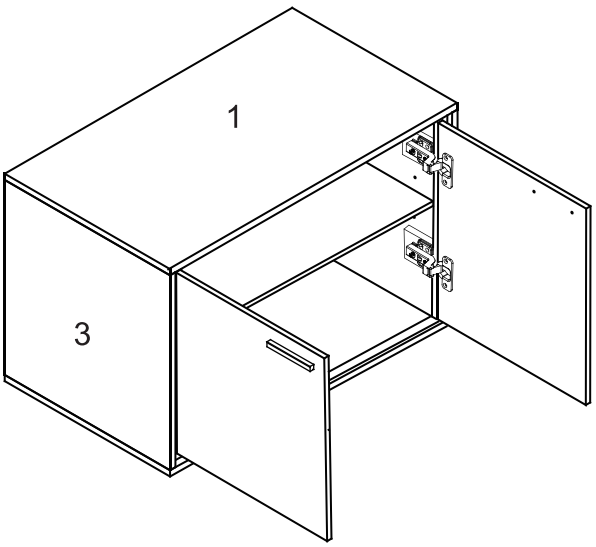

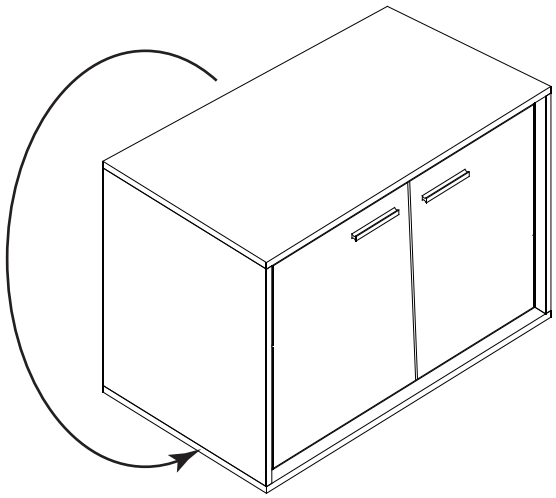

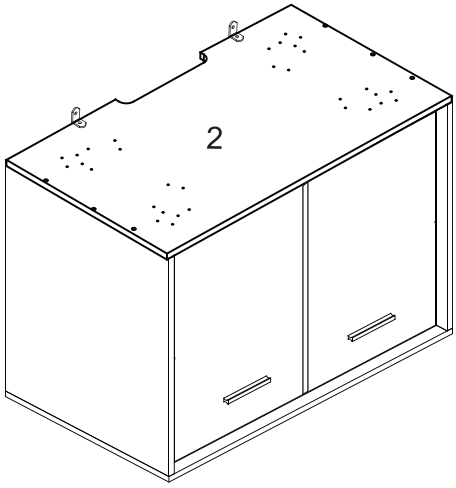
2

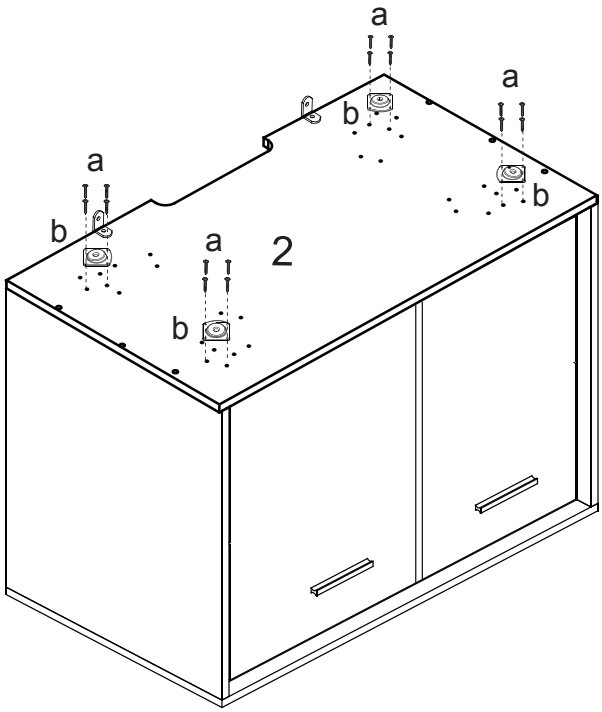
a
a
b
a
b
a
b
b
2

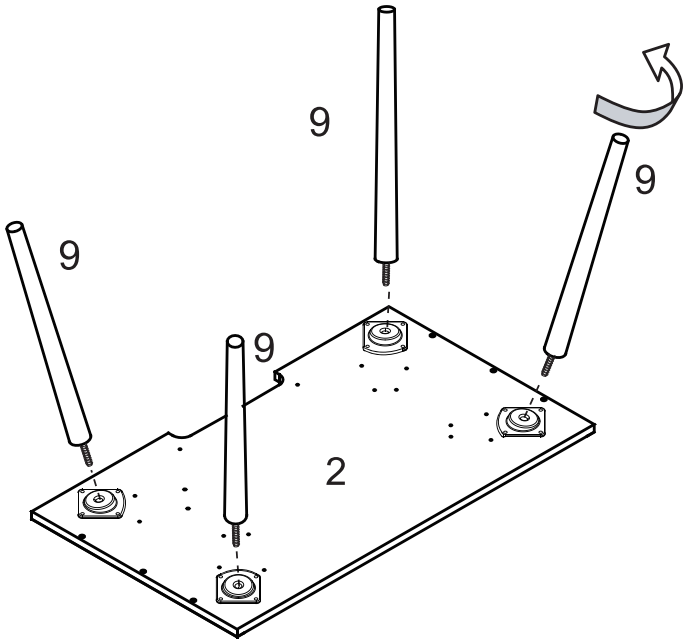
9
9
9
9
2

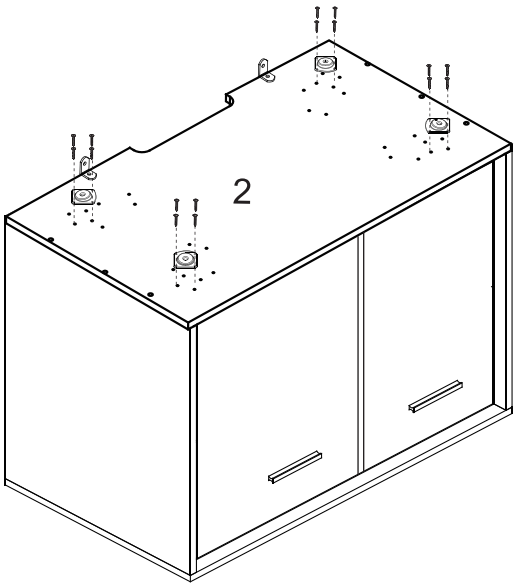
2

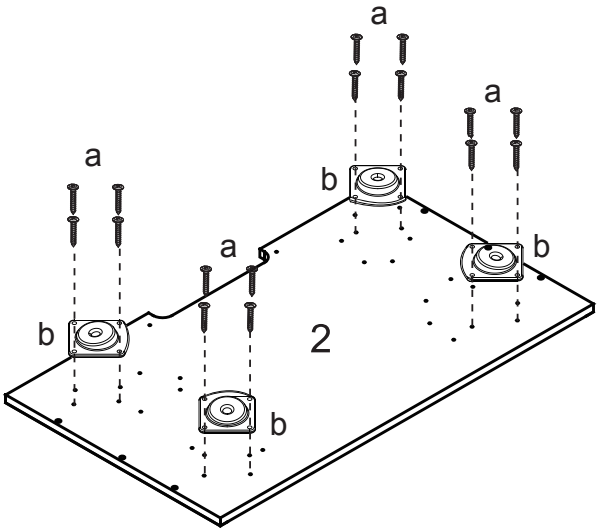
a
a
a
a
b
b
b
b
2

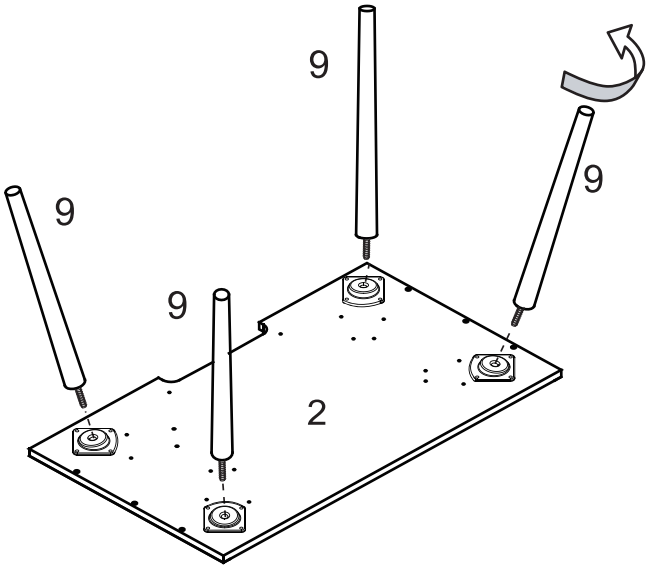
9
9
9
9
2

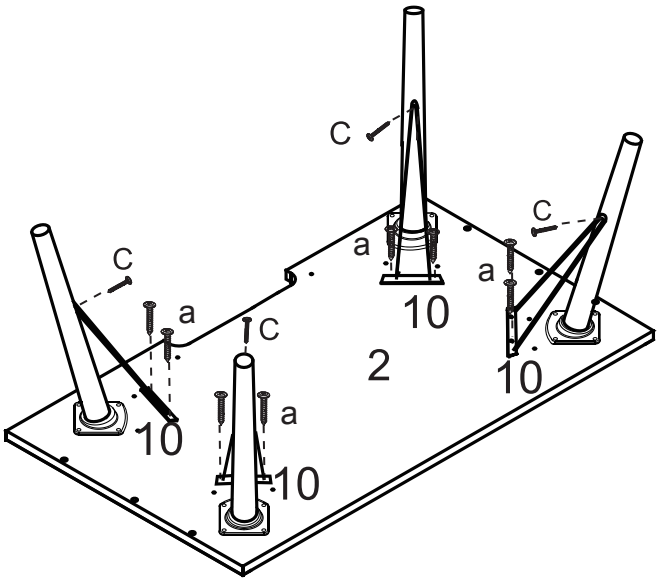
C
C
C
C
a
a
a
a
10
10
10
10
2

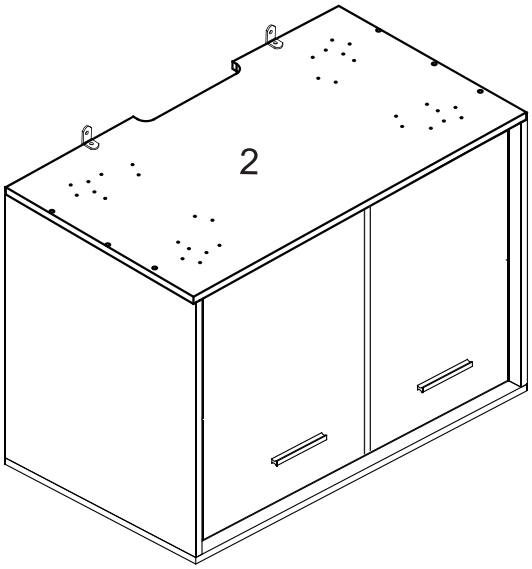
2

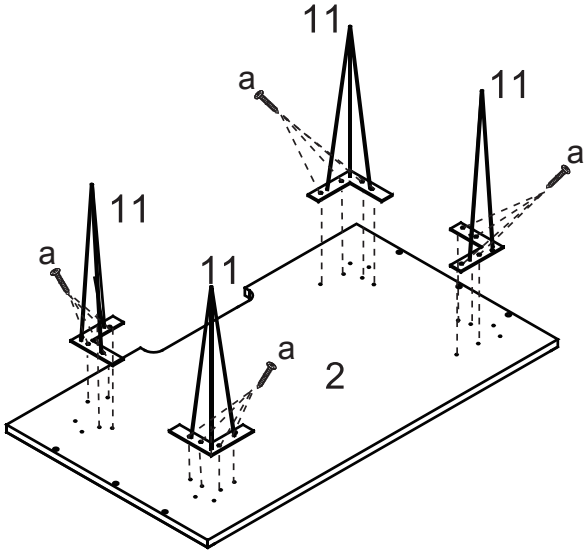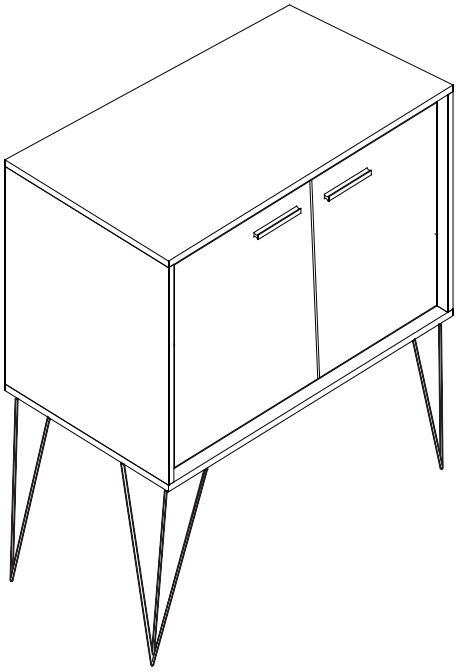
11
a
11
a
11
a
11
a
2