AURLANE

Des histoires de salle de bain

www.aurlane.fr

ATOS G3 60 / 80

sur pieds 3 Tiroirs/ com pés 3 Gavetas/ with legs 3 Drawers/ con patas 3 Cajones

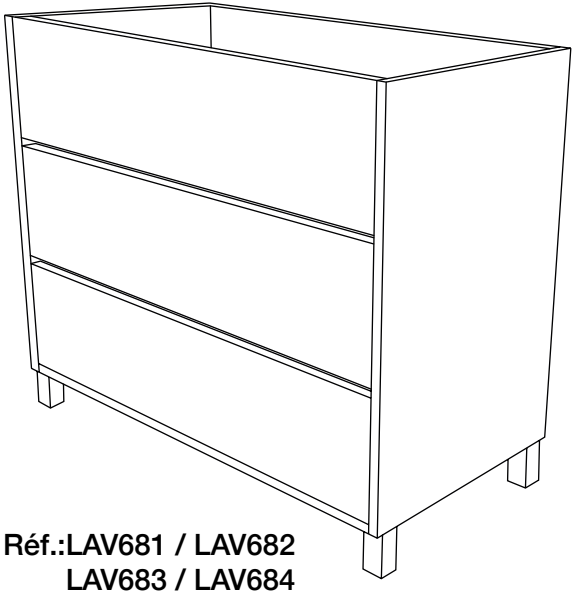

Réf.:LAV681 / LAV682
LAV683 / LAV684

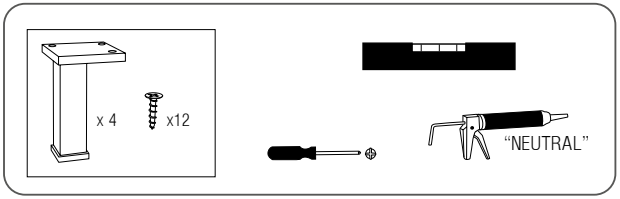

1

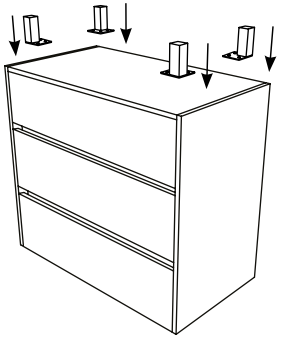

2

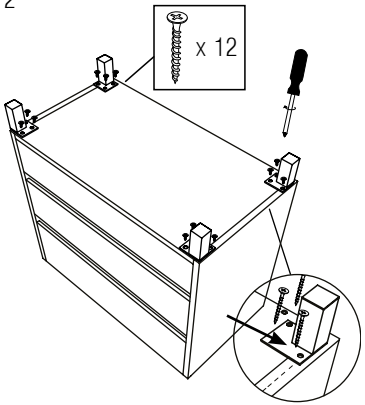

3

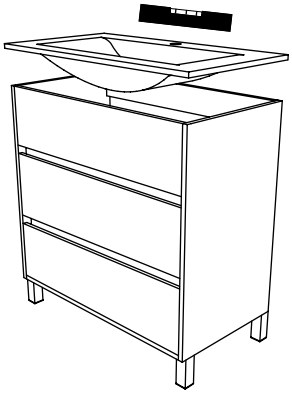

4

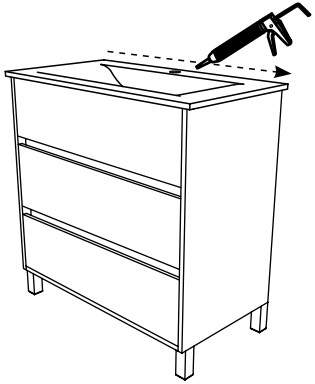

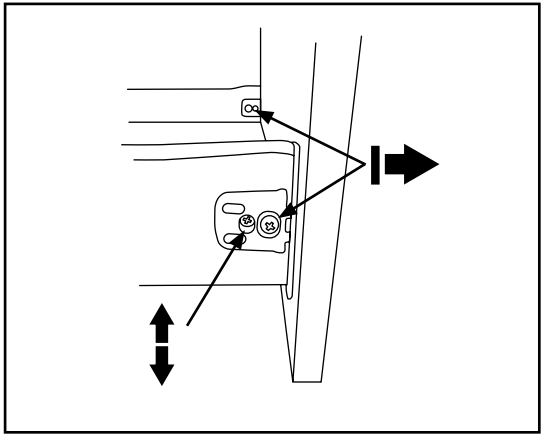

AURL765

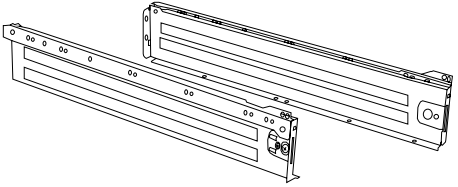
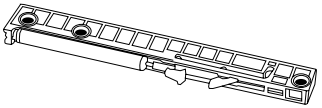
AURL766